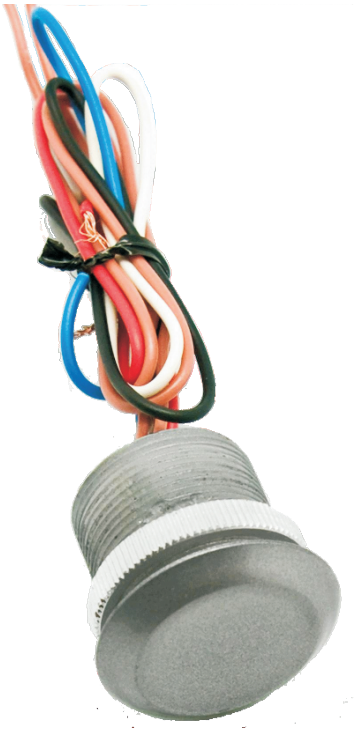

指导手册

读卡器 CP-Z2L

- EM Marine
- Dallas TM, Wiegand 26
- 12 V
- 外部显示红色灯

目录

1. 总结
2. 外观和尺寸
3. 读卡器的工作原理
4. 结论
5. 接线图
6. 套装供应
7. 安装读卡器
8. 技术参数
9. 贮存条件
10. 售后和保修
11. 联系方式

1. 总结

读卡器应用于门禁系统上。它能读取控制器的ID卡号，钥匙扣或是手腕式的钥匙或者卡通过协议 Dallas Touch Memory (Ibutton) 或者 Wiegand 26(34).

2. 外观和尺寸

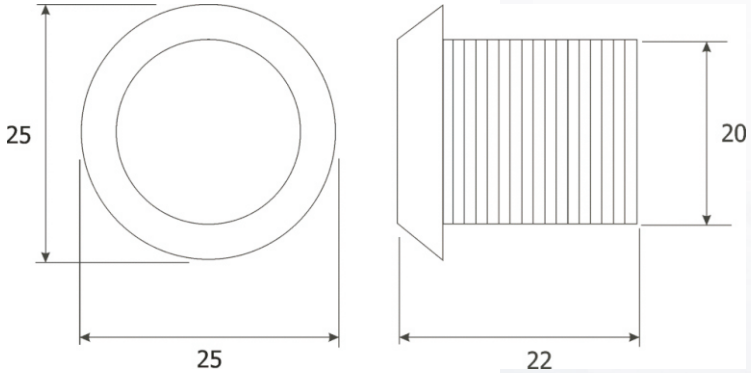

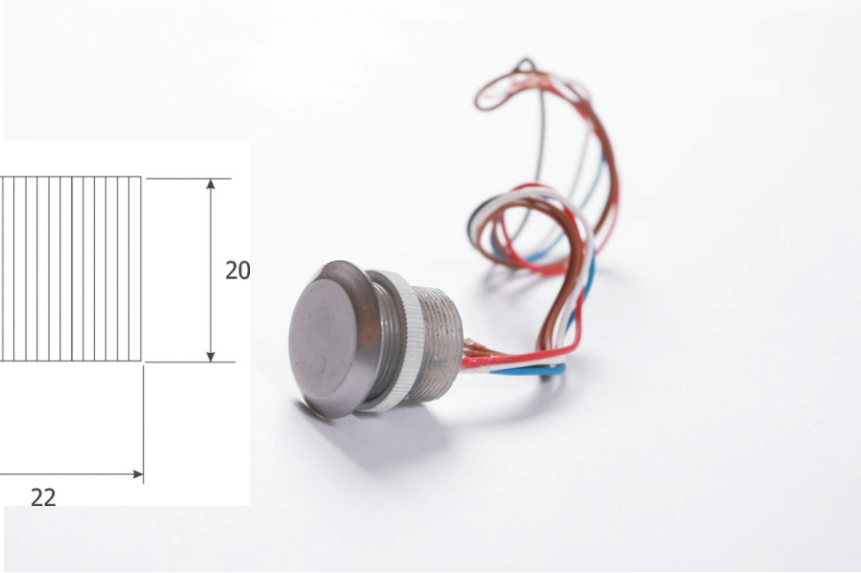

返回目录

3. 读卡器的工作原理

在这个模式开启读卡器等待红色的灯光。在这个时候刷卡。红色灯关闭一秒钟。现在卡在读卡器旁边，灯光断开。

如果切断控制灯光，那么在等待模式红色的的灯不闪烁，但是在刷卡的时候闪烁。

返回目录

4. 各个颜色线的连接.

接点:
红色 - 正极从8 到18 伏特.
黑色 - 负极, 总线.
蓝色 - Data 0
白色 - Data 1/ 出口Dallas TM, TM 中心.
褐色 - 控制灯光闪烁, 不需要可以切断。

返回目录

5. 接线图.

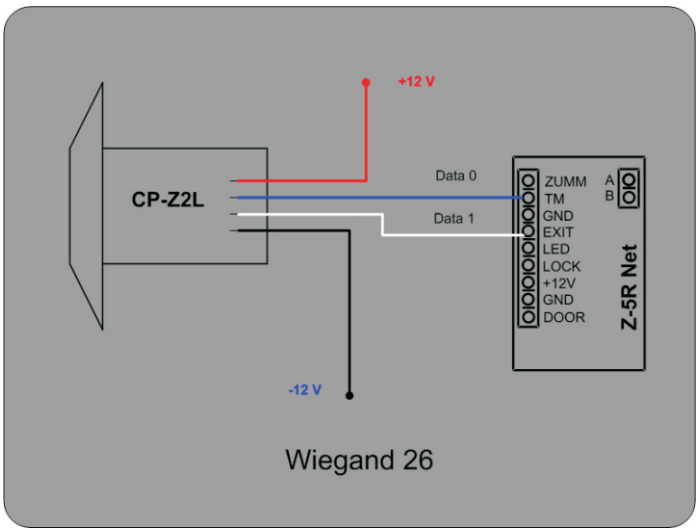

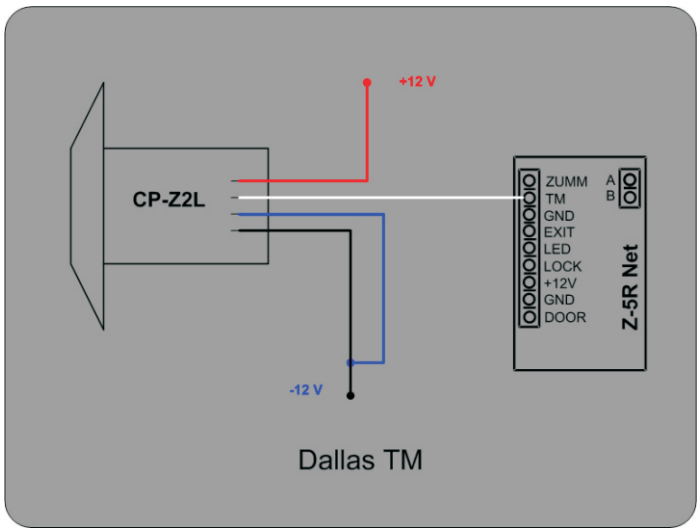

左图为我们的读卡器和其他产品的控制器连接图。 右图为我们产品的连接图

返回目录

6. 套装供应.

1. 读卡器 CP-Z 2L - 1个.
2. 螺丝母 - 1 个.
3. 外包装 - 1个.

返回目录

7. 安装读卡器.

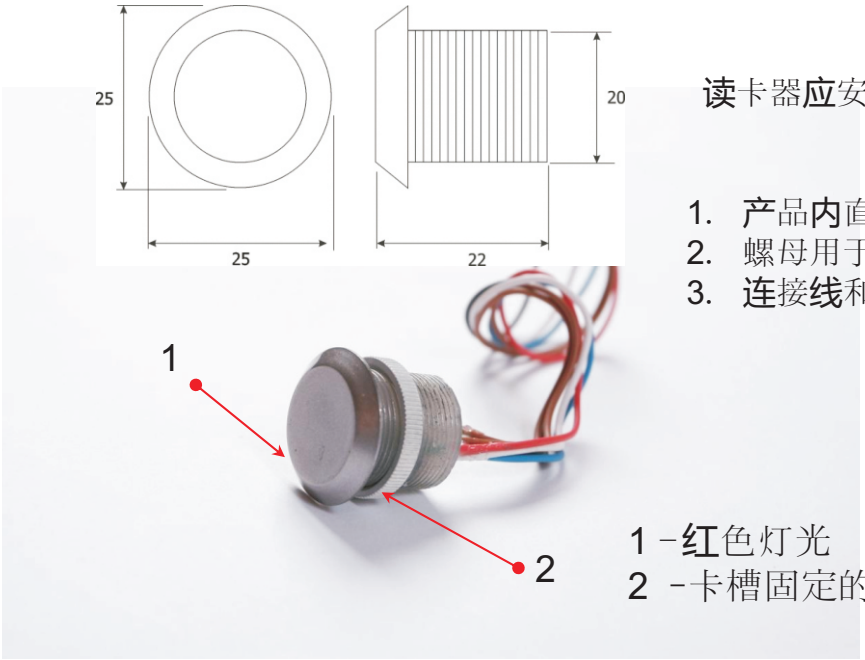

读卡器应安装在较为平坦的地方，以及方便卡接触读卡器读卡。

1. 产品内直径为20 M M.
2. 螺母用于固定读卡器
3. 连接线和读卡器

1 –红色灯光
2 –卡槽固定的

返回目录

8. 技术参数.

工作频率:125 KHz
可与之工作的卡: EM Marine
读卡距离: 2-6 cm
电压: 8 - 18 V 稳定电流
电流： 35mA
提示灯光:红色灯光
工作温度: -40°C до +50°C
读卡器与控制器连接最长线: 15м
外壳材料： 聚酰胺
输出口:Wiegand 26(34), Dallas Touch Memory (模拟 DS1990A)
尺寸(mm):直径25, 高22.

返回目录

9. 贮存条件

工作温度： 从 -40 C 到 +50 C .
相对湿度：不大于 90%.

读写器的使用条件：太阳直接辐射和避免大气降水，潮湿。安装需要进行温度不低于5C。

返回目录

10. 售后和保修

- 从出售日的算起18个月内属于保修期
- 不遵守这些准则，将终止保修的原因:
- 存在的机械性的损伤。
- 存在谁的痕迹和腐蚀性的物质。
- 因不熟练的人工操作而刻意损坏。
- 在保修内出现任何产品质量问题，我们都会及时与您解决问题。

返回目录